# anillos reguladores

Regulador de caudal para sistemas de ventilación de impulsión o extracción en espacios residenciales. Mediante este sistema el ajuste del caudal de aire se realiza en el conducto semirrigido.

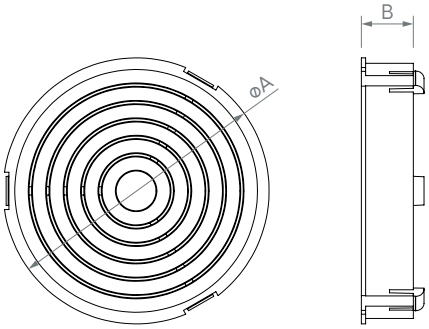


| | AR75 | AR90 |
|---|---|---|
| A | 63 | 12,5 |
| B | 75 | 12,5 |

## Pérdidas de presión de los reguladores de caudal

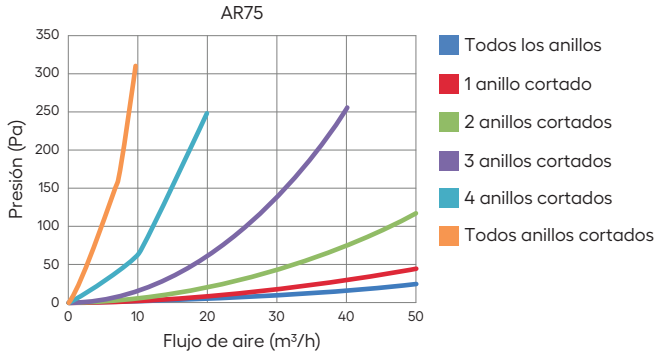


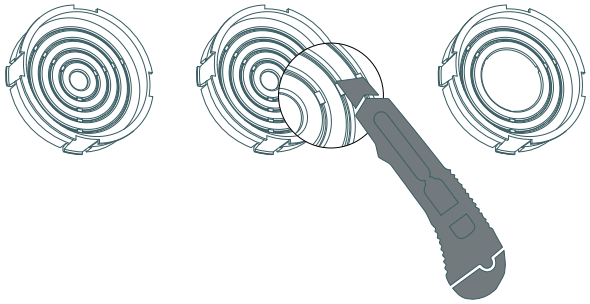
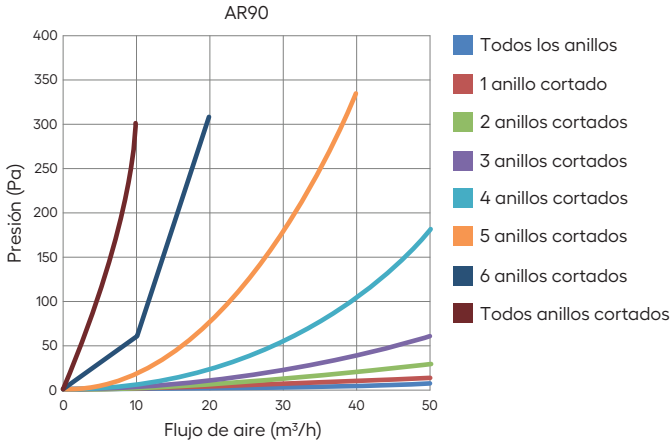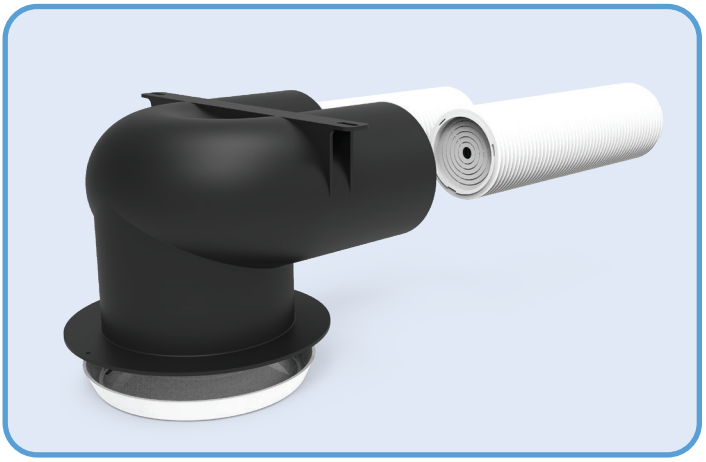
Cortar la unión entre los anillos del regulador de aire con un cuchillo y retirar los anillos sobrantes.